Rallye mathématique de la Sarthe
2013/2014

4ème - 3ème

2ème épreuve de qualification : **Problèmes**

Feuille Réponse - Corrigé

I

868 = 98 × 8 + 84

II

La lettre D vaut 7

La lettre E vaut 15

La lettre L vaut 2 047

III

Nous croquerons la dernière barre le :

Lundi

IV

les bornes portent les nombres

16 et 61 (1 et 6 est acceptable)

la vitesse est de 45km/h

V

A	I	L	R	O	B
O	B	R	A	L	I
L	R	O	I	B	A
I	A	B	L	R	O
R	O	A	B	I	L
B	L	I	O	A	R

VI

12	8	3	5	14

VII

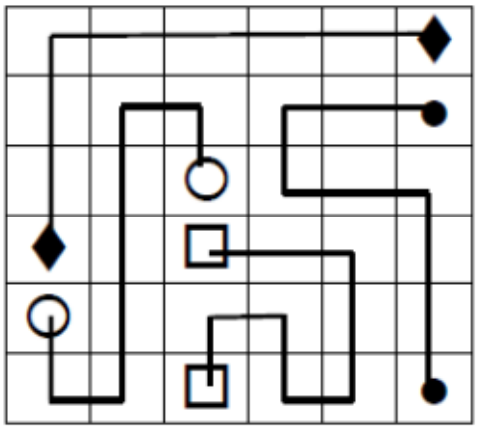

VIII

le triangle grisé GED représente

$\frac{1}{3}$ **de l'hexagone régulier.**

Rallye mathématique de la Sarthe
2013/2014

2ème épreuve de qualification : **Serez-vous assez solides?**

4ème - 3ème

Feuille Réponse - Corrigé

Exercice 1 : la hauteur x est égale à 5 cm

Exercice 2 : les patrons faux sont les patrons : B et C

Exercice 3 :

1) dessin

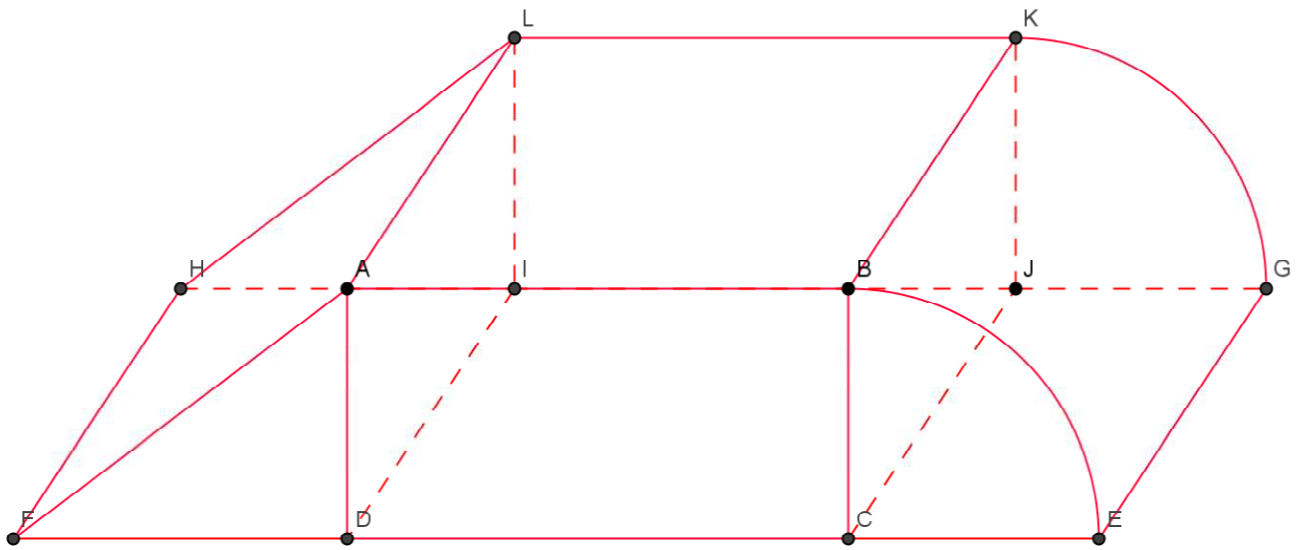

2) a) La surface à peindre est 240 m²

Il doit acheter 24 seaux de 5 litres de peinture

b) Volume de la citerne à blé : 192 m³

c) il pourra tout stocker : non